INSTRUKCJA

GRATULACJE

Z powodu zakupu nowego profesjonalnego CTEK Battery Analyzer. Battery Analyzer reprezentuje najnowszą technologię w zakresie testowania baterii oraz dostarcza czytelne i dokładne wyniki w szybki i bezpieczny sposób.

IDENTYFIKOWANIE DANYCH ZNAMIONOWYCH AKUMULATORA

Do twojego akumulatora powinna być dołączona etykieta z informacją o wskaźniku wydajności. Korzystając z tej informacji, ustaw Battery Analyzer. Jeśli takie informacje nie są widoczne, skontaktuj się z dostawcą akumulatorów.

Etykieta akumulatora - typowe położenie

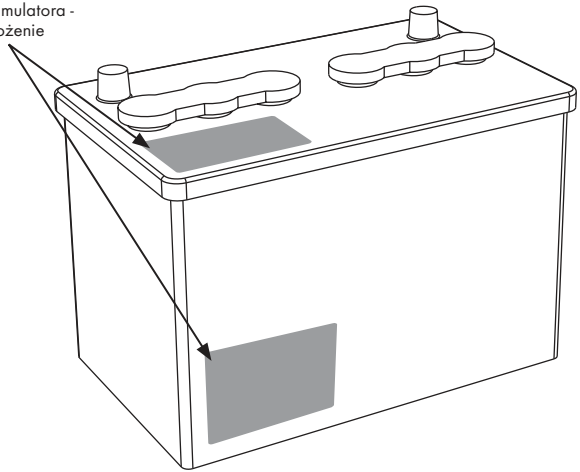

PODŁĄCZANIE ANALIZATORA DO AKUMULATORA

Uwaga: Testy należy wykonywać tylko wtedy, gdy silnik pojazdu i ładunki elektryczne znajdują się w położeniu "off".

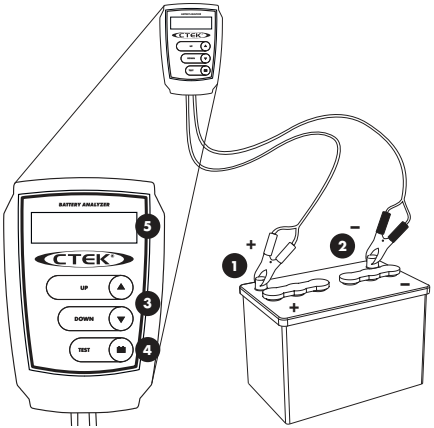

1. Podłączyć czerwony zacisk do bieguna dodatniego, a czarny zacisk do bieguna ujem nego. Battery Analyzer włącza się po dokonaniu obu podłączeń.
2. Zadbaj o prawidłowe podłączenie, zakładając zaciski na biegunach. Akumulator Przed wykonaniem testu każdy zacisk musi być prawidłowo podłączony. Przy wadli wym podłączeniu wyświetli się ostrzeżenie "CHECK CONNECTION" (SPRAWDŹ PODŁĄCZENIE). W takim przypadku wyczyść bieguny akumulatora i podłącz ponownie.
3. Zgodnie z ekranem startowym wprowadź dane znamionowe testowanego akumula tora* (EN lub CCA zgodnie z modelem Battery Analyzer) przy pomocy przycisków '▲' i '▼' . Domyślne ustawienie to 500 EN (lub 500 CCA w zależności od modelu).
4. Naciśnij przycisk TEST i rozpocznij test akumulatora.
5. Wynik testu zostaje wyświetlony na ekranie.
6. Jeśli wymagany będzie ponowny test, odłącz Battery Analyzer, podłącz go ponownie do biegunów akumulatora i powtórz proces.

WYNIKI TESTU AKUMULATORA

AKUMULATOR DZIAŁA PRAWIDŁOWO

Zwróć akumulator do eksploatacji. Żadne działania nie są wymagane.

DZIAŁA PRAWIDŁOWO / DOŁADUJ

Doładuj akumulator do pełna i zwróć do eksploatacji.

ZAŁADUJ & TESTUJ PONOWNIE

Naładuj akumulator do pełna i przetestuj ponownie.
(Naładuj akumulator do pełna przed ponownym testowaniem, aby zapewnić dokładny odczyt).

WYMIEŃ AKUMULATOR

Wyniki testów wskazują, że akumulator ulega awarii i należy go wymienić.

WYMAGANIA TECHNICZNE

POMIARY NAPIĘCIA AKUMULATORA

(Zakres napięcia roboczego: 8,0 V do 15,0 V)

Minimalne (V)	Maksymalne (V)	Rozdzielczość (V)	Dokładność (V)
8	15	0.1	±0.1

POMIARY

Model	Zakres	Rozdzielczość	Dokładność
EN	200–1200 EN	25	±25
US	200–1200 CCA	25	±25

TABELA PORÓWNAWCZA DANYCH ZNAMIONOWYCH AKUMULATORÓW

Na podstawie tej tabeli porównaj swój odczyt z innymi popularnymi standardami akumulatorów.
Sprawdź informacje na etykiecie akumulatora lub uzyskaj je od dostawcy akumulatorów.

SAE/CCA	EN	EN2	IEC	DIN
200	180	175	130	110
250	230	220	160	140
300	280	265	195	170
350	330	310	225	200
400	360	350	260	225
450	420	400	290	255
500	480	440	325	280
550	520	485	355	310
600	540	530	390	335
650	600	570	420	365
700	640	615	450	395
750	680	660	485	420
800	760	705	515	450
850	790	750	550	480
900	860	790	580	505
950	900	835	615	535
1000	940	880	645	560
1050	1000	925	680	590
1100	1040	970	710	620
1150	1080	1010	745	645
1200	1150	1055	775	675

BEZPIECZEŃSTWO

Sprawdź, czy akumulator nie jest uszkodzony. Jeśli akumulator wymaga konserwacji, a poziom elektrolitu jest niski, uzupełnij go i naładuj akumulator do pełna. Zawsze podejmuj odpowiednie środki ostrożności przy obchodzeniu się z akumulatorami, aby uniknąć poważnych obrażeń lub śmierci.

INSTRUKCJA KONSERWACJI

CTEK Battery Analyzer nie wymaga konserwacji. Urządzenia nie wolno otwierać, gdyż wówczas gwarancja utraci ważność. Obudowę można czyścić wilgotną szmatką i łagodnym środkiem czyszczącym.

OGRANICZONA GWARANCJA

CTEK SWEDEN AB udziela niniejszej gwarancji pierwszemu nabywcy tego produktu. Niniejsza ograniczona gwarancja nie może być przenoszona na inne osoby. Gwarancja odnosi się do błędów wytwarzania i wad materiałowych przez okres 2 lat od daty zakupu. Klient musi zwrócić produkt w punkcie zakupu wraz z dowodem zakupu. Gwarancja jest nieważna, jeżeli analizator był otwierany, traktowany bez należytej staranności lub naprawiany przez kogokolwiek innego, aniżeli przez firmę CTEK Sweden AB lub przez upoważnionych przez tę firmę przedstawicieli. Firma CTEK Sweden AB nie udziela żadnej innej gwarancji niż niniejsza ograniczona gwarancja i nie ponosi odpowiedzialności za jakiekolwiek inne koszty inne niż te, które zostały wymienione powyżej, tj. nie będące sumą odszkodowania z tytułu gwarancji. Ponadto firma CTEK Sweden AB nie ponosi odpowiedzialności z tytułu jakiejkolwiek innej gwarancji niż niniejsza gwarancja.

WSPARCIE

CTEK oferuje profesjonalną, dostosowaną do indywidualnych potrzeb pomoc techniczną: www.ctek.com.
Najnowsza wersja instrukcji obsługi jest dostępna na stronie www.ctek.com.

20018669C